Lismarca

sistemas de sombreamento
mobiliário para hotelaria

Sistema BPL

ST-BPL

|SISTEMAS DE SOMBREAMENTO

Sistema BPL ST-BPL

DESCRIÇÃO DO PRODUTO

O sistema ST-BPL, é um estore desenvolvido especificamente para fachadas de edificios.Este elegante sistema tem uma caixa redonda , guias ou barras em aço inox, com os respectivos acessórios e suportes de fixação distintos.
Tudo isto contribui para que este estore se transforme numa peça integrante da arquitectura do edificio.

Sistema BPL Tradicional (Modelos MCGL2506-MCGL2507/BPL): CE

Sistema motorizado desenhado para fixação lado a lado, em fachadas de edificios. Motor tubular de uma fase ø47 230V/50Hz, completo com fim de curso em cima e em baixo,cabos principais, corte em caso de sobreaquecimento e protecção contra água no nivel IP44. Acessórios opcionais: controlo remoto com/sem receptor incorporado, placa electrónica para diversos niveis de controlo central, anemómetro com controlo vento /sol.

TUBO: Em aluminio extrudido (ø60) ou em aço zincado com 1,25mm(ø78), ambos os sistemas têm acesso para montagem e desmontagem da tela.

GUIAS LATERAIS: Barras em aço inox com ø8 ou ø10mm AISI 304 (tambem podem ser fornecidas em AISI 316) com molas em aço inox para compensar alguns movimentos de dilatação do edificio.

BARRA INFERIOR: mod.FD42, ø42mm em aluminio extrudido, com peso adequado em aço galvanizado no interior, e terminais em "Delrin", permitindo um deslizar suave da barra.

CAIXA: Mod.CT110 (ø116mm) em aluminio extrudido com terminais em aluminio fundido e suportes (em cima e em baixo) que podem ser fixados á parede ou lateralmente . Estes suportes são normalmente utilizados no lado interior , no caso de estores individuais e no lado exterior para os estores em série instalados lado a lado. Em casos especiais, estes podem ser utilizados exteriormente nos estores individuais , ou dispensando estes através da utilização de um suporte em "L" (recomendado para fixações na parede).

TELA: Dentro da colecção disponivel para exterior , todas as telas que possam ser coladas podem ser utilizadas no sistema ST-BPL.As telas utilizadas são acabadas de forma a permitir uma resistência adequada, permitindo simultaneamente uma montagem e funcionamento correcto,o que se traduz na apresentação da tela plana.
Em determinados casos e dependendo das dimensões, poderão ser utilizadas varetas finas em aço, soldadas dentro da tela, permitindo uma maior resistencia da mesma.

Sistema BPL com Cabos (Modelos mCGL1506-MCGL1507/CT110): CE

Sistema motorizado desenhado para fixação á parede ou tecto (parte superior) e ao chão (parte inferior). Motor tubular de uma fase ø47 230V/50Hz, completo com fim de curso em cima e em baixo,cabos principais, corte em caso de sobreaquecimento e protecção contra água no nivel IP44.Acessórios opcionais: controlo remoto com/sem receptor incorporado, placa electrónica para diversos niveis de controlo central, anemómetro com controlo vento /sol.

TUBO: Em aluminio extrudido (ø60) ou em aço zincado com 1,25mm(ø78), ambos os sistemas têm acesso para montagem e desmontagem da tela.

CAIXA: Mod.CT110 (ø116mm) em aluminio extrudido com terminais em aluminio fundido e suportes (parte superior) que podem ser fixados á parede ou lateralmente . Estes suportes são normalmente utilizados no lado interior , no caso de estores individuais e no lado exterior para os estores em série instalados lado a lado. Em casos especiais, estes podem ser utilizados exteriormente nos estores individuais , ou dispensando estes através da utilização de um suporte em "L" (recomendado para fixações na parede).

GUIAS LATERAIS: Cabos em aço inox com ø4mm AISI 316 19 fios . Fixação ao pavimento através de tensores.

BARRA INFERIOR: mod.FD42, ø42mm em aluminio extrudido, com peso adequado em aço galvanizado no interior, e terminais em "Delrin", permitindo um deslizar suave da barra.

TELA: Dentro da colecção disponivel para exterior, todas as telas que possam ser coladas podem ser utilizadas no sistema ST-BPL.As telas utilizadas são acabadas de forma a permitir uma resistência adequada, permitindo simultaneamente uma montagem e funcionamento correcto,o que se traduz na apresentação da tela plana.

Em determinados casos e dependendo das dimensões, poderão ser utilizadas varetas finas em aço, soldadas dentro da tela, permitindo uma maior resistencia da mesma.

INFORMAÇÃO TÉCNICA

MODELO	MCGL2506	MCGL2507	MCGL1506	MCGL1507
VERSÃO	BPL TRADICIONAL		BPL CABOS	
FUNCIONAMENTO	MOTOR			
TUBO	Ø 60	Ø 78	Ø 60	Ø 78
VALOR MÉDIO	20 Nm	25 Nm	20 Nm	25 Nm
VELOCIDADE	5 cm/s	8 cm/s	5 cm/s	8 cm/s
PESO MAX.	60 kg	65 kg	60 kg	65 kg
VOLTAGEM	230 V / 50 Hz			
ENERGIA ABSORVIDA	160 W	180 W	160 W	180 W
MARCA *CE*	CEI 60335-2-97			
	UNI EN 13561			
MANUAIS DE INSTALAÇÃO	SP-010, SP-007, SP-004			
MANUAIS DO UTILIZADOR E DE MANUTENÇÃO	MT-001			
DIMENSÕES MAX. LxH (cm)	320x400	400x300	320x400	400x320

CARACTERÍSTICAS TÉCNICAS

Max. pressão do vento = 132 N/m²
Escala Beaufort 6
Resistência ao vento: Classe 3

Certificado: AK 60015107
Modelos: MCGL2506/BPL - MCGL1507/CT110

SISTEMA TRADICIONAL BPL MODELO MCGL2506/BPL

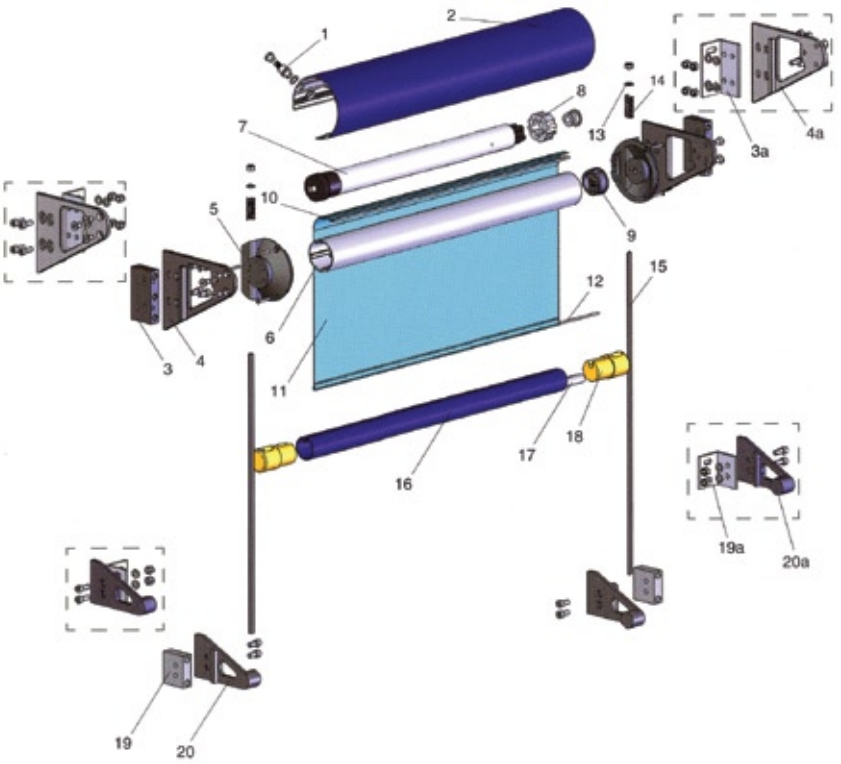

1. Suporte Plástico para o cabo
2. Caixa CT110
3. Blocos Fixação superiores
4. Suporte superior para montagem pelo exterior (vários estores)
5. Terminal do tubo
6. Tubo de aluminio ø60
7. Motor tubular
8. Adaptador ø60
9. Tampa lateral
10. Fita adesiva transparatente
11. Tela
12. Vareta rigida em plástico
13. Peça em aço inox
14. Mola de compressão
15. Barras laterais em aço inox
16. Barra inferior FD42
17. Peso em barra de aço galvanizado
18. Terminais em Derlin
19. Blocos de fixação
20. Suporte inferior para montagem pelo exterior (vários estores)

OPCIONAIS

3a. Suporte superior em "L"
4a. Suporte superior para montagem pelo interior (estore individual)
19a. Suporte inferior em "L"
20a. Suporte BPL inferior pelo interior (estore individual)

SISTEMA BPL COM CABOS MODELO MCGL1506/CT110

1. Suporte Plástico para o cabo
2. Caixa CT110
3. Blocos de Fixação superiores
4. Suporte superior para montagem pelo exterior (vários estores)
5. Terminal do tubo
6. Tubo de aluminio ø60
7. Motor tubular
8. Adaptador ø60
9. Tampa lateral
10. Fita adesiva transparente
11. Tela
12. Vareta rigida em plástico
13. Cravo terminal M8
14. Cabo em aço inox
15. Tensor
16. Terminal com Ilhó
17. Terminais em Derlin
18. Barra inferior FD42
19. Peso em barra de aço galvanizado

OPCIONAIS

3a. Suporte superior em "L"
4a. Suporte superior para montagem pelo interior (estore individual)

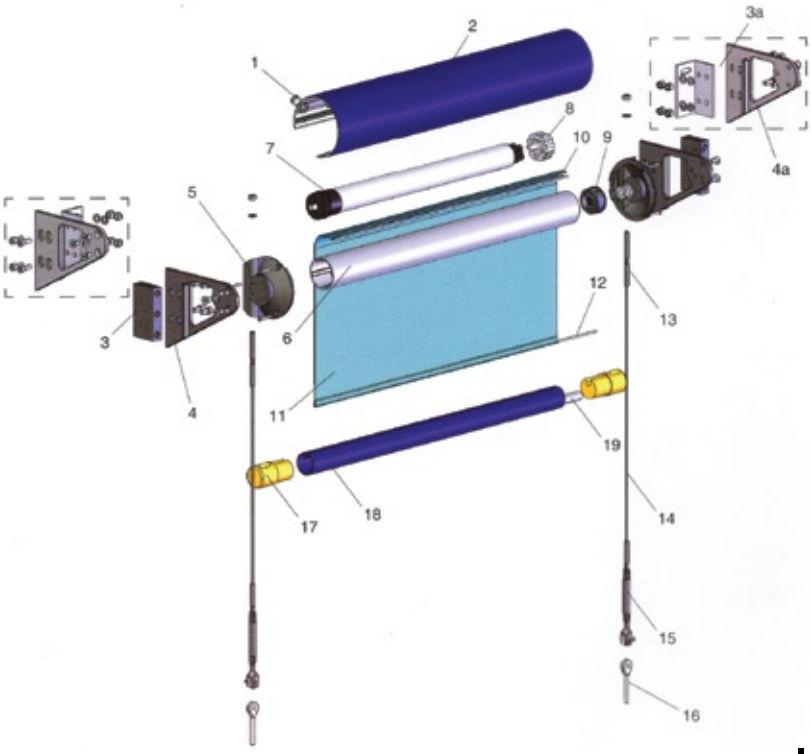

ESTRUTURA

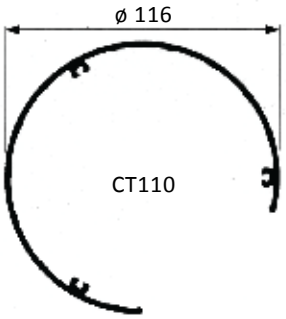

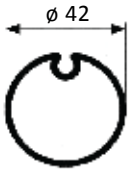

FD42

ESTRUTURA EM ALUMINIO

Caixa, Barra Inferior e blocos de fixação em aluminio alloy Al 6060 T5. Terminais e suportes em aluminio alloy EN47000.Cores standard disponiveis: branco (Ral 9010)& cinza anodizado. Poderão também ser solicitadas outras cores RAL com acabamento em "powder coated".

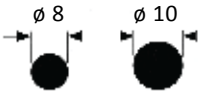

guias de barras

cabos guias

DIMENSÕES

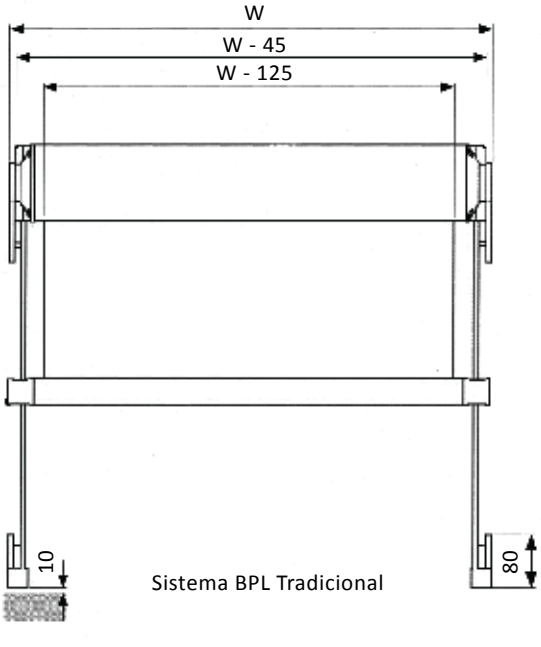

Sistema BPL Tradicional

STANDARD: Blocos montados pelo interior (apenas estores individuais). Para pedidos especiais (I) blocos montados pelo exterior; (II) Suportes em "L" montados pelo interior ou exterior (apenas estores individuais)

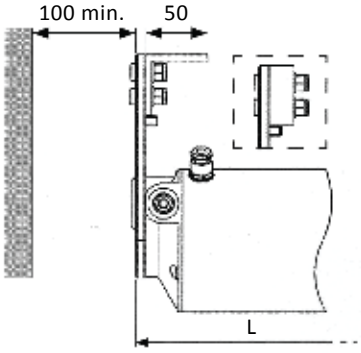

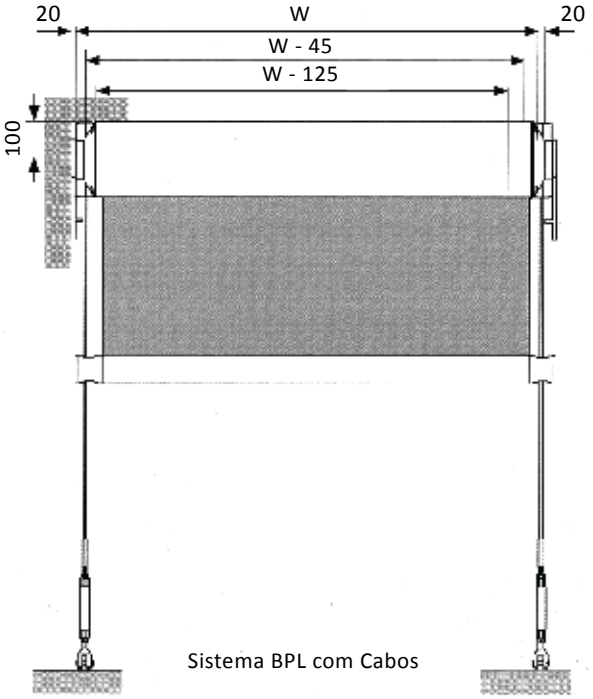

Sistema BPL com Cabos

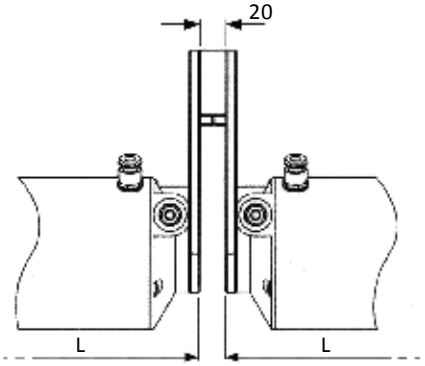

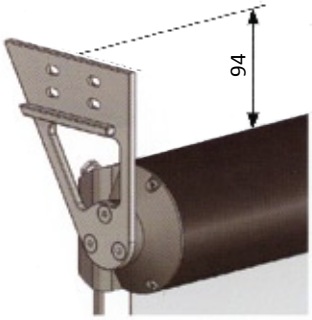

Rua Mestre Sidónio 9A, 9020 - 365 Funchal, Madeira, PORTUGAL (junto ao hiper Continente / Viveiros)
Telefone: 291 741 884 | Telemóvel: 96 50 10 699 | E-mail: info@lismarca.pt

WWW.LISMARCA.PT

|SISTEMAS DE SOMBREAMENTO